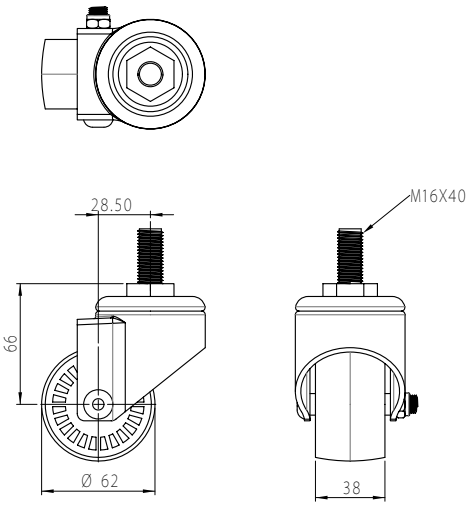

Note:
1. 廠牌 : HIT
2.輪架 : 鍍鋅
3.輪子 : 黑色尼龍
4.培林 : 6201*2
5.荷重 : 250kg

除非另有指定
所有尺寸及公差以毫米為單位
表面加工 :
公差 :
線性 :
角度 :

加工處理:

去除毛邊
除銳角

不要縮放工程圖

修訂版

HIT 鎬億企業有限公司

	姓名	簽名	日期
繪製者			
檢查者			
批准者			
部門			
品管			

材料 :

重量 :

標題:

25JP16AT

工程圖編號

A4

比例 1:2

頁數 1 OF 1