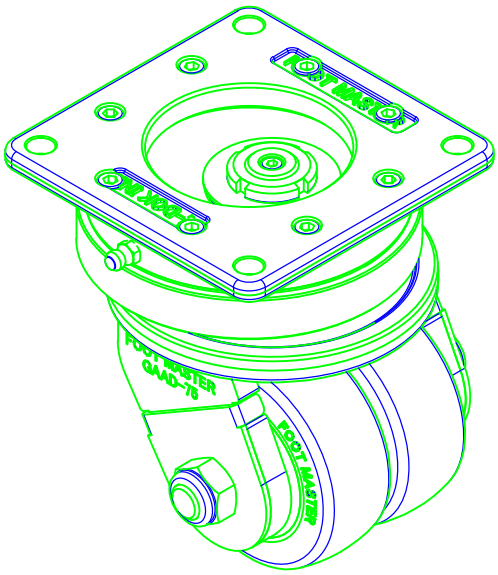

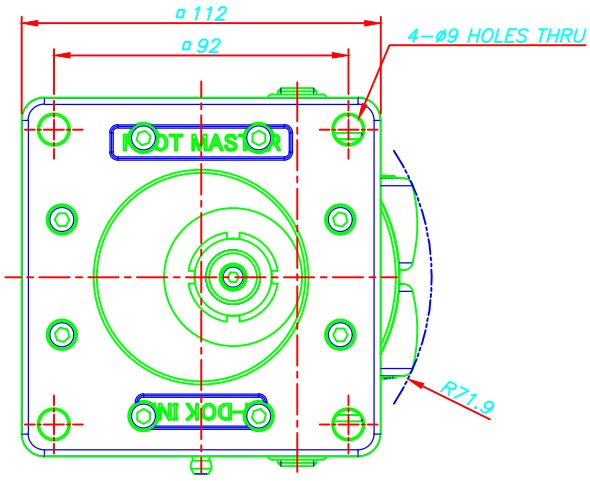

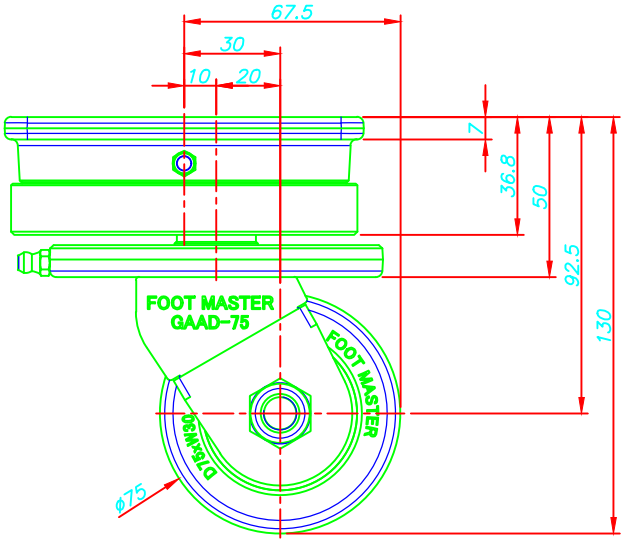

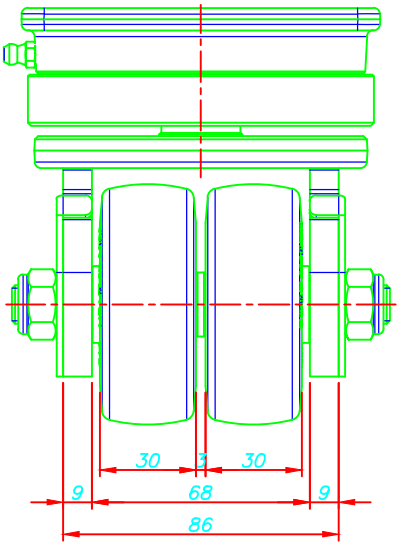

FOOT MASTER ®	FOOMA®	G–DOK IND.	MODEL NAME	GAAD-75-ASF-HUD