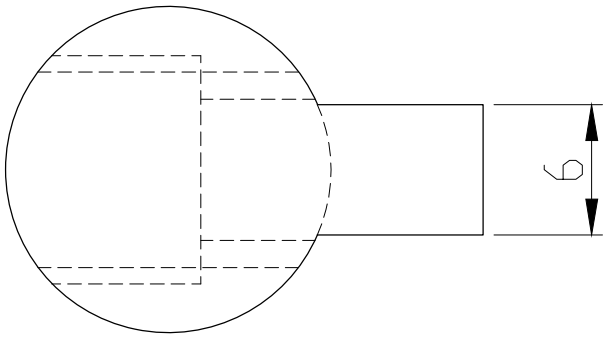

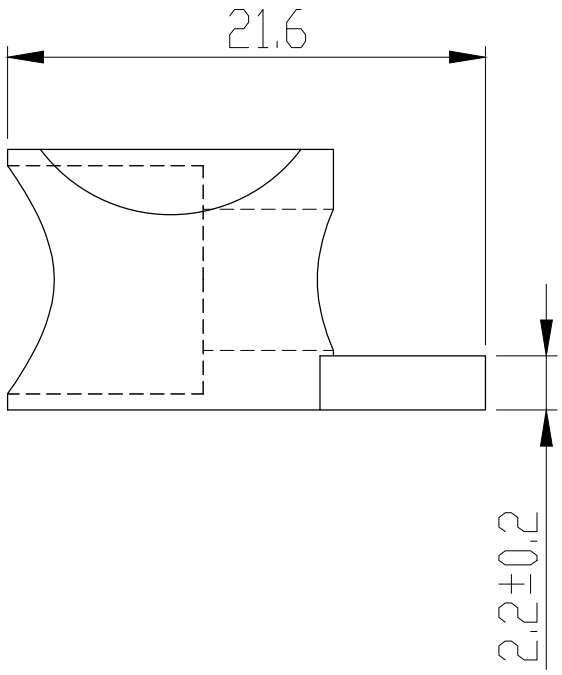

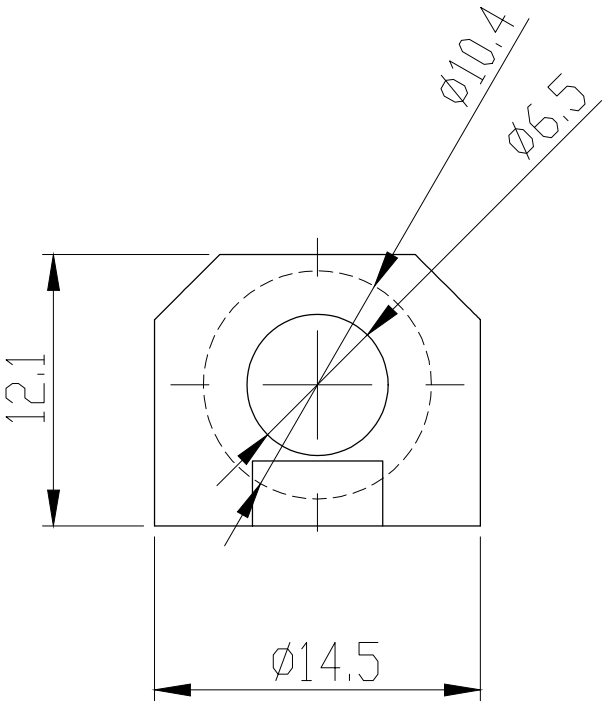

Note:
1.材質 ： 鋁合金ADC12
2.用途 ： 6系列鋁擠配件
3.顏色 ： 銀色
4.表面處理 ： 振動研磨

除非另有指定 ： 否則尺寸是以毫米為單位 表面加工 ： 公差： 線性： 角度：	加工處理 ：	去除毛邊 與銳角	不要縮放工程圖 / 修訂版

	姓名	簽名	日期
繪製者			
檢查者			
核准者			
製程			
品管			

標題：

鎬億企業有限公司

材料：

重量：

工程圖編號 SUJ0615

A4

比例 :1:2.5

圖頁1 OF 1