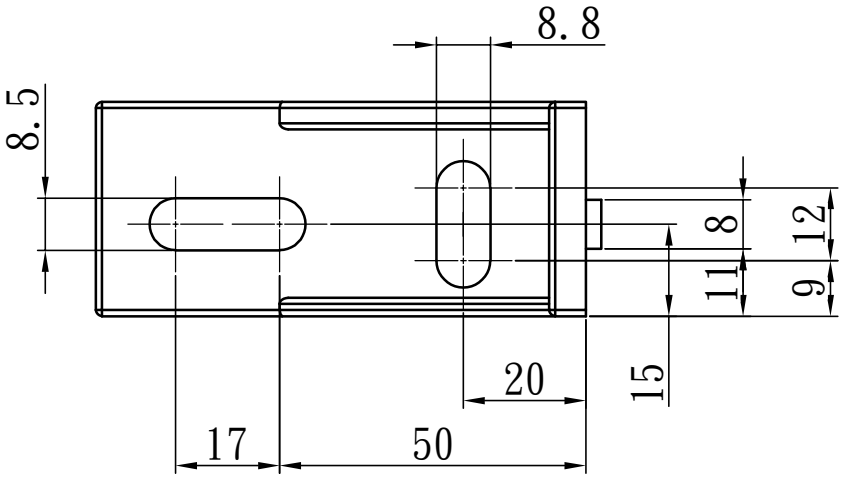

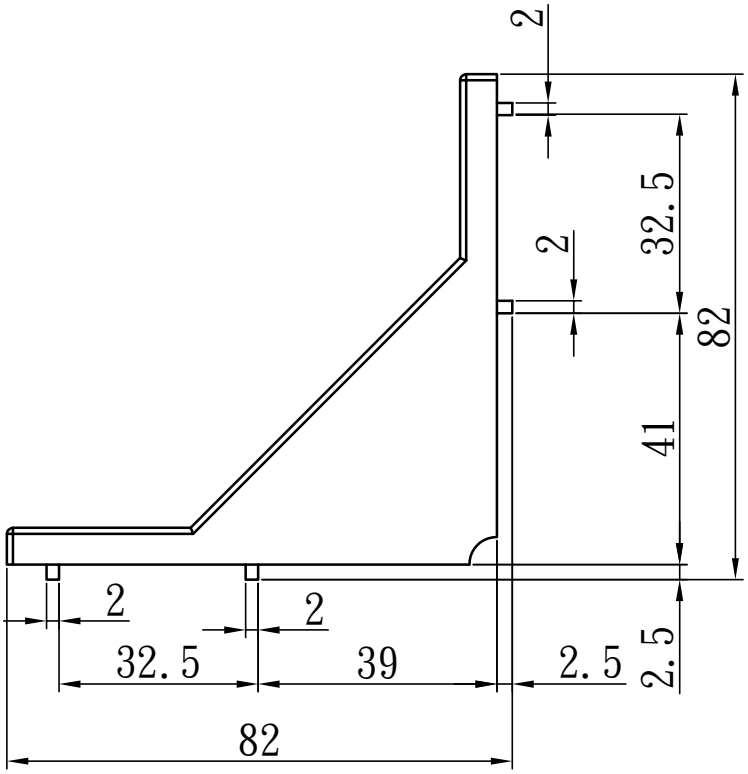

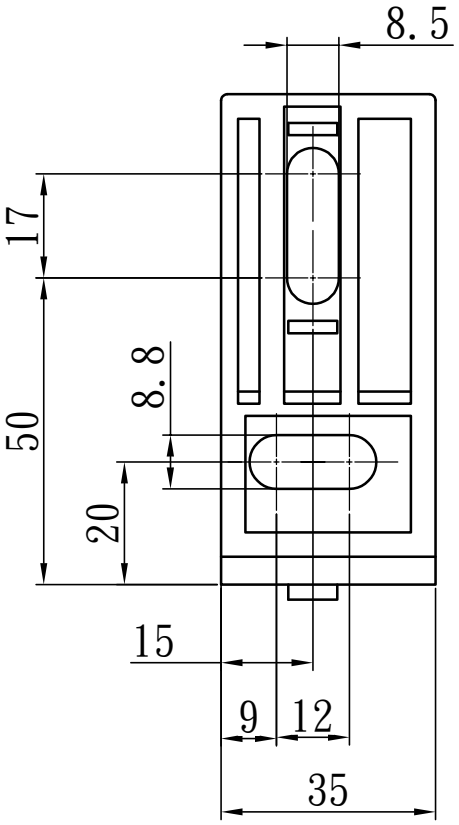

圖面備註:

1.材質:鋁壓鑄

2.顏色:銀色

3.表面處理:噴砂

鎬億企業有限公司

HICKWALL TECH CASTER INDUSTRIAL CO.,LTD.

TEL:02-86888975 FAX:02-86881197 E-MAIL:service@hittech-tw.com

產品料號: HCN3580

圖紙 A4

日期		品保		繪圖員		檢查		核准		圖面比例	1:1