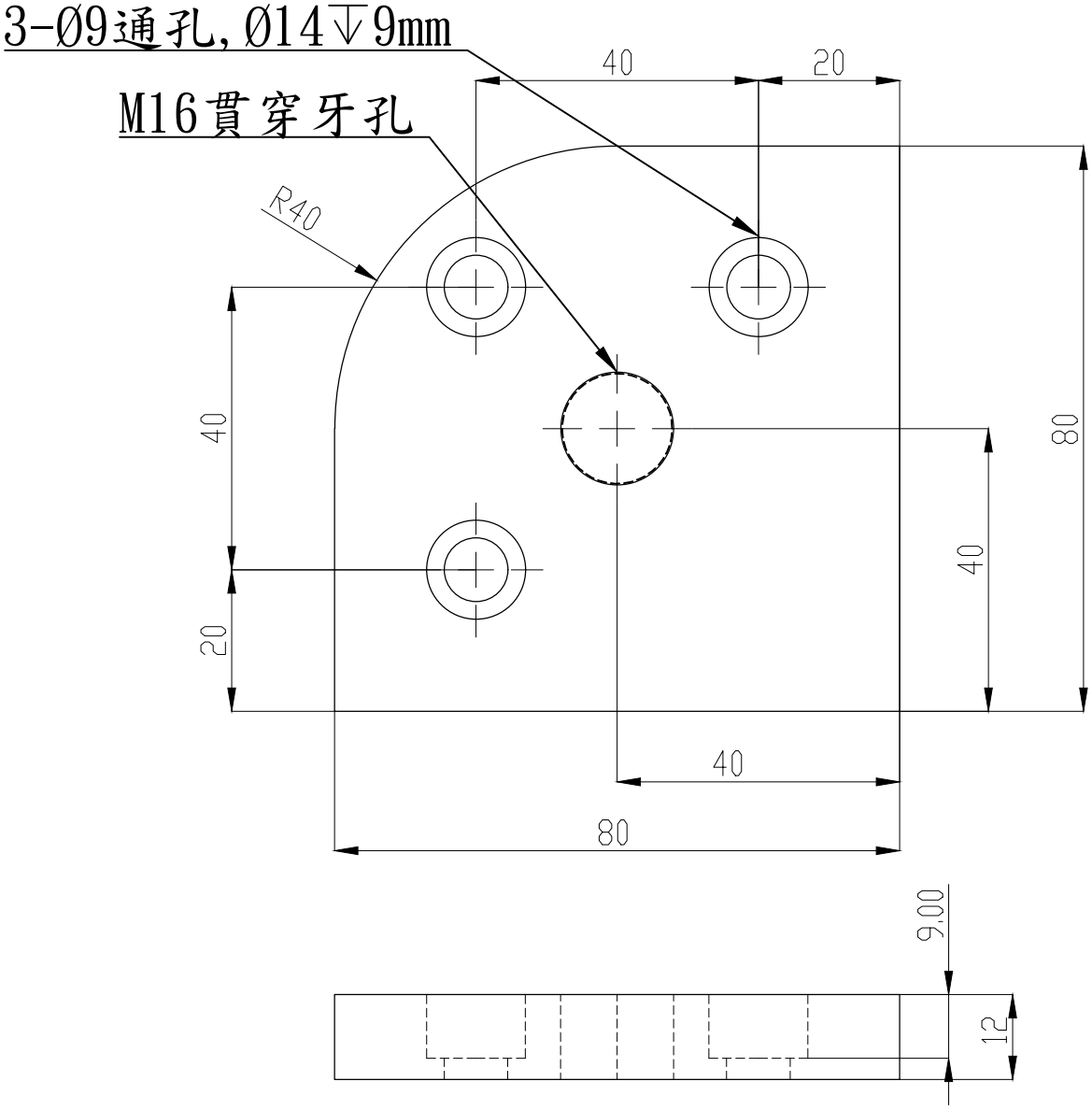

Note:

1. 材質 ： 鋁合金ADC12
2. 表面處理 ： 噴砂後烤漆
3. 顏色 ： 銀色
4. 用途 ： 配合M16調整腳工業用輪使用
5. 荷重 ： 1000kg
6. 勿有毛邊刮手
7. 未標示外觀邊緣導圓角R0.5mm

除非另有指定 ： 否則尺寸是以毫米為單位 表面加工 ： 公差 ： 線性 ： 角度 ：	加工處理:			去除毛邊 與銳角	不要縮放工程圖	修訂版
	姓名	簽名	日期			
繪製者						
檢查者						
核准者						
製程						
品管				材料 ：	工程圖編號	A4
				重量 ：	比例 :1:1	圖頁 1 OF 1

標題:

HIT 鎬億企業有限公司

H8080FPR16