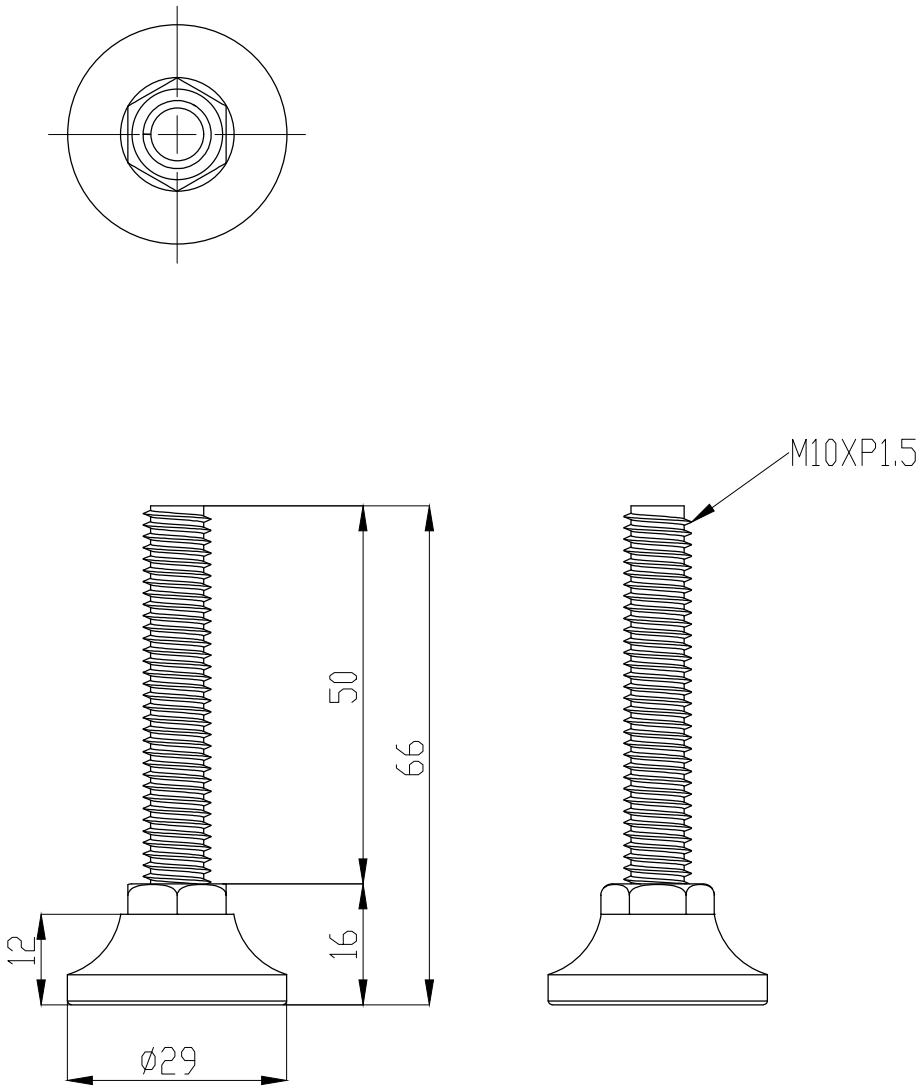

Note:
1.廠牌 : HIT
2.底座 : 電著塗裝黑色
3.螺絲 : 電著塗裝黑色
4.荷重 : 100KG

除非另有指定 : 否則尺寸是以毫米為單位 表面加工 : 公差 : 線性 : 角度 :	加工處理:			去除毛邊 與銳角	不要縮放工程圖	修訂版
	姓名	簽名	日期			
繪製者					標題: 鎬億企業有限公司	
檢查者						
核准者						
製程						
品管			材料 :		工程圖編號 G291050	A4
			重量 :		比例 :1:1	圖頁 1 OF 1