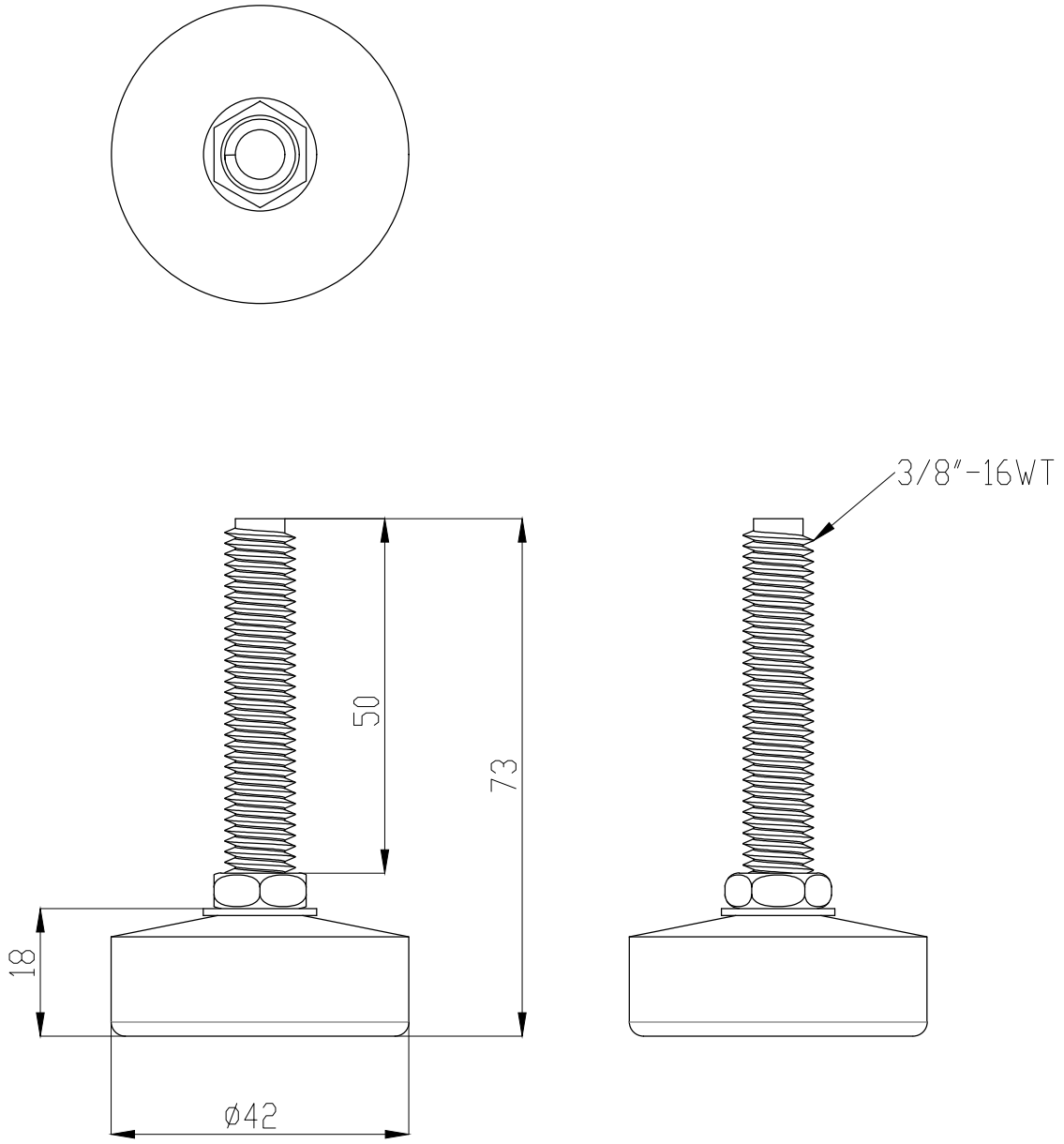

Note:

廠牌 : HIT

2. 底座 : 鐵板(鍍鉻)含橡膠墊

3. 螺絲 : SS41(鍍鋅)

4. 荷重 : 50KG

除非另有指定 : 否則尺寸是以毫米為單位 表面加工 : 公差 : 線性 : 角度 :	加工處理:			去除毛邊 與銳角	不要縮放工程圖	修訂版
	姓名	簽名	日期			
繪製者						
檢查者						
核准者						
製程						
品管				材料 :		
				重量 :		

標題:

鎬億企業有限公司

工程圖編號 G423050

A4

比例 :1:1

圖頁 1 OF 1