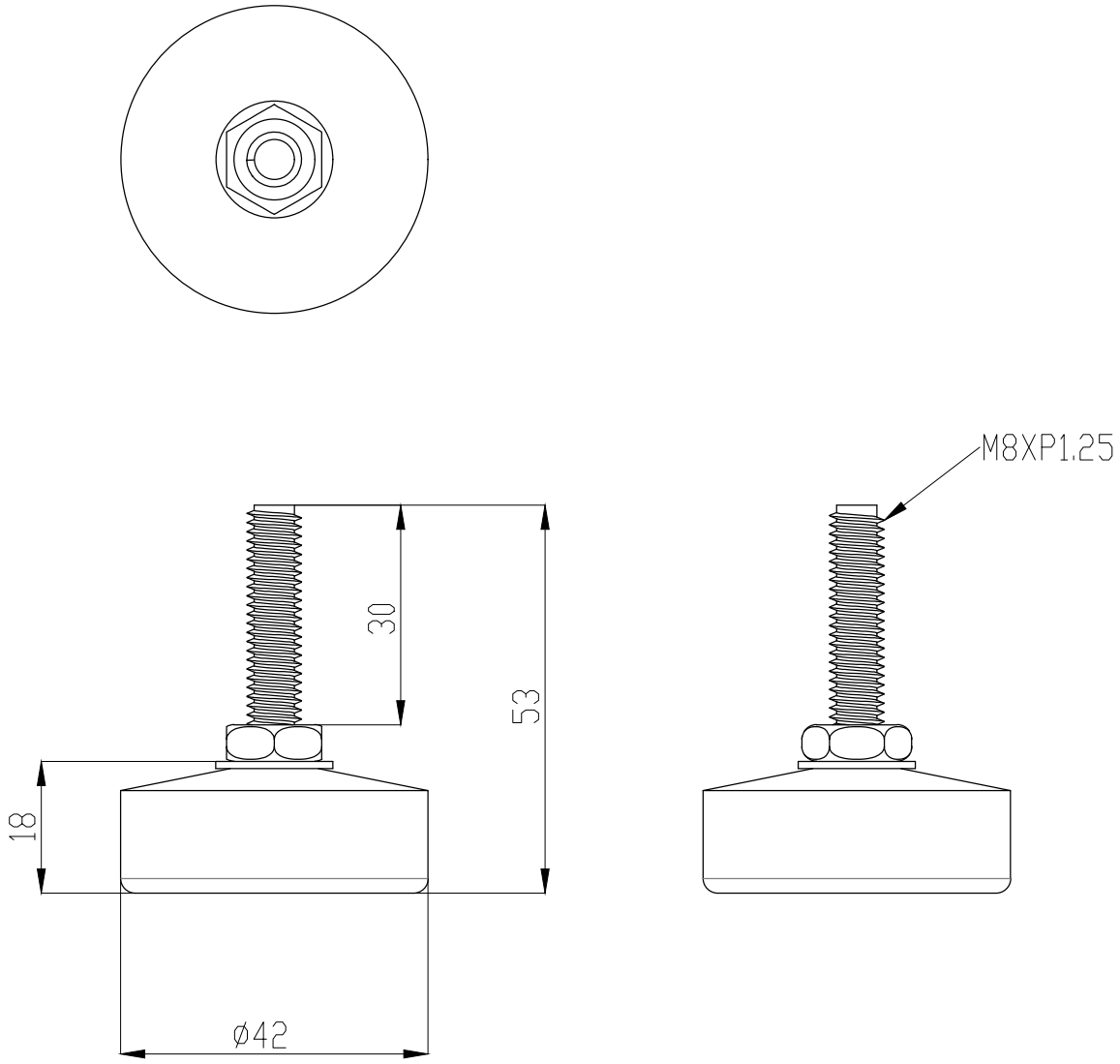

Note:
1. 廠牌 : HIT
2. 底座 : 鐵板(鍍鉻)含橡膠墊
3. 螺絲 : SS41(鍍鋅)
4. 荷重 : 50KG

除非另有指定 : 否則尺寸是以毫米為單位 表面加工 : 公差 : 線性 : 角度 :	加工處理:				去除毛邊 與銳角	
	姓名	簽名	日期			
繪製者						
檢查者						
核准者						
製程						
品管				材料 :		
				重量 :		

不要縮放工程圖	修訂版
標題: 鎬億企業有限公司	
工程圖編號 G4208030	A4
比例 :1:1	圖頁 1 OF 1