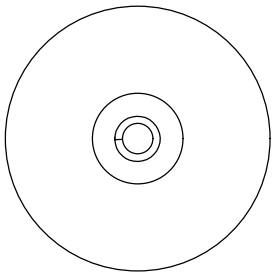

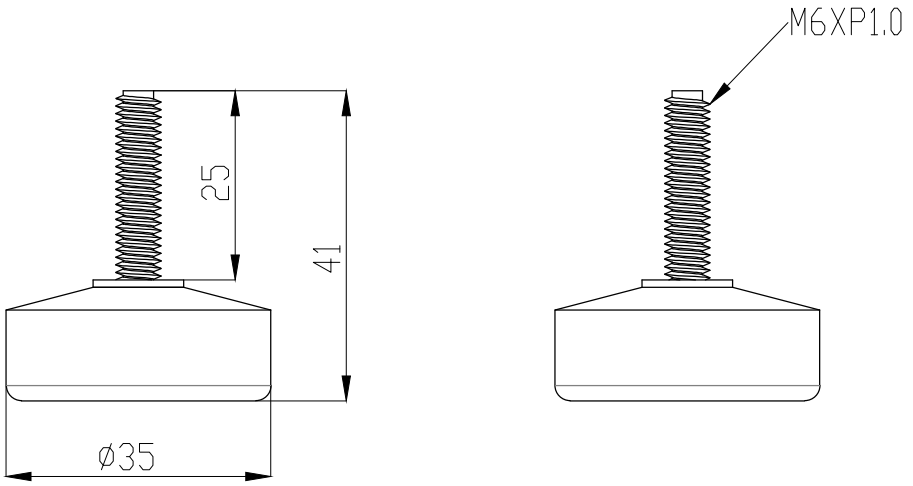

Note:
1. 廠牌 : HIT
2. 底座 : 鐵板(鍍鉻)含橡膠墊
3. 螺絲 : SS41(鍍鋅)
4. 荷重 : 50KG

除非另有指定 : 否則尺寸是以毫米為單位 表面加工 : 公差 : 線性 : 角度 :	加工處理:			去除毛邊 與銳角	不要縮放工程圖	修訂版
	姓名	簽名	日期			
繪製者						
檢查者						
核准者						
製程						
品管				材料 :	工程圖編號 G350625	A4
				重量 :	比例 :1:1	圖頁 1 OF 1

標題:

鎬億企業有限公司