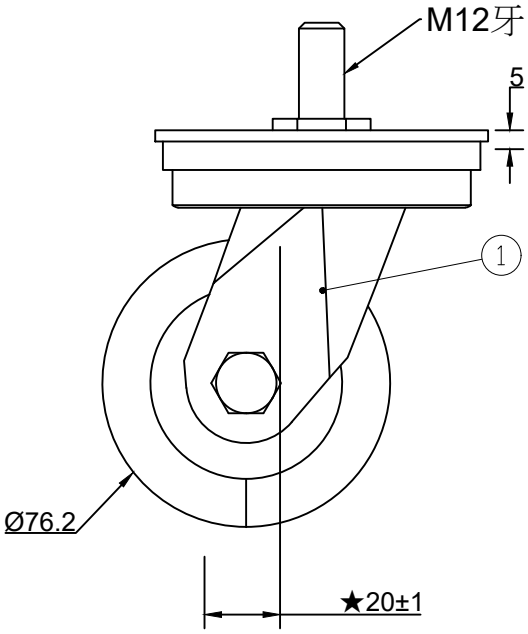

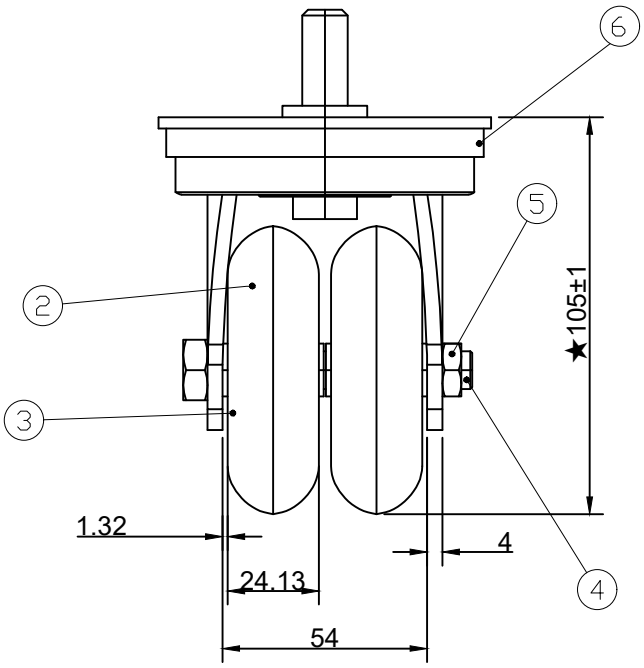

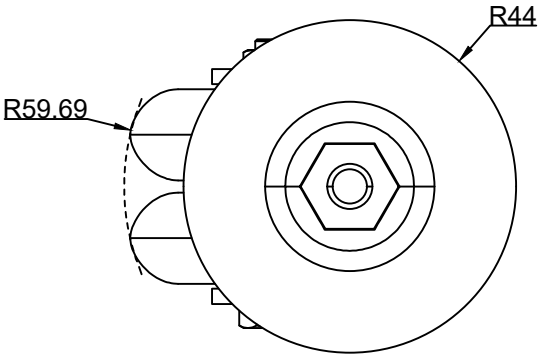

技术要求：

1、轮组装配后，单轮转动灵活,符合图纸要求；
2、支脚无缺陷；
3、未注尺寸公差按GB/T1804-m；
4、未注形位公差按GB/T1184-K；
5、带★尺寸为重要尺寸；
6、单个轮组最大承重150KG。

产品编号

C415系列3寸从动轮双轮轮组(深蓝单轮,支架烤黑漆)						c415s-heua310rtv-tw-t1225		
						图纸编号 H7041C		
						投影视角 数量	重量	比例
	标记	处数	更改文件号或说明	签字	年、月、日			1:1
	设计			日期		共 张	第 张	
	制图		吴念龙	日期	2019-01-03	鎬億企業有限公司		
	审核			日期				
	批准			版本	R01			