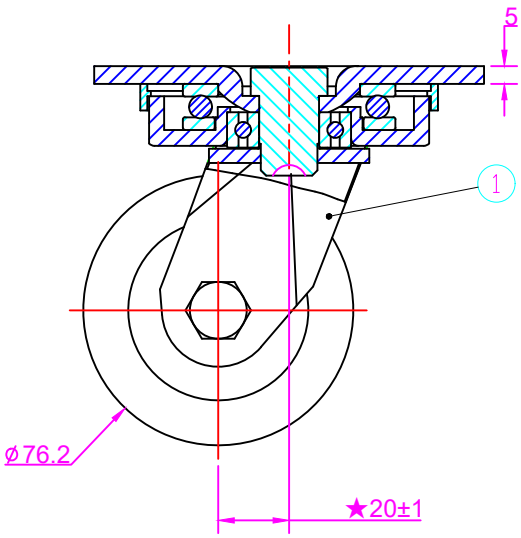

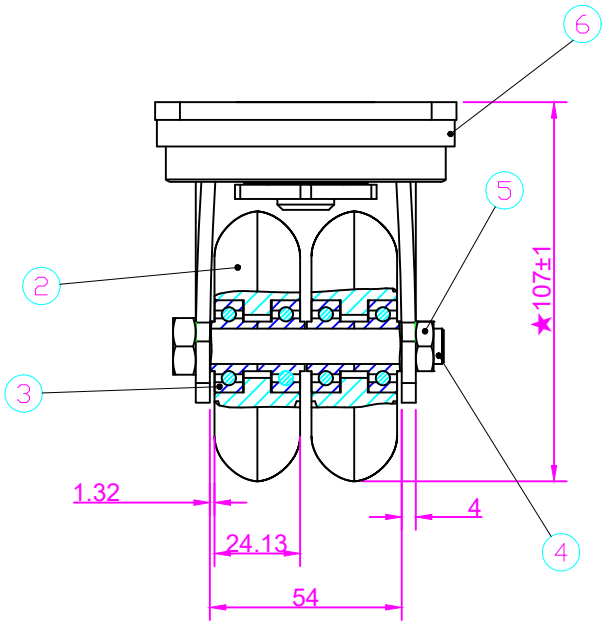

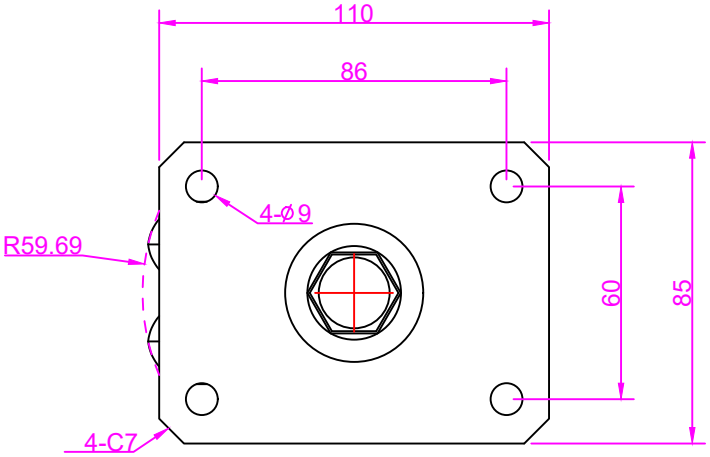

技术要求：

1、轮组装配后，单轮转动灵活,符合图纸要求；
2、支脚无缺陷；
3、未注尺寸公差按GB/T1804-m；
4、未注形位公差按GB/T1184-K；
5、带★尺寸为重要尺寸；
6、单个轮组最大承重200KG。

C415系列3寸 从动轮双轮轮组 (蓝色单轮,支架烤黑漆)						产品编号		
						C415S/HEUA310C/v		
						图纸编号 H7042C		
						投影视角 数量	重量	比例
	标记	处数	更改文件号或说明	签字	年、月、日			1:1
	设计			日期		共	第	张
	制图	吴念龙		日期	2019-01-03	鎬億企業有限公司		
	审核			日期				
	批准			版本	R01			