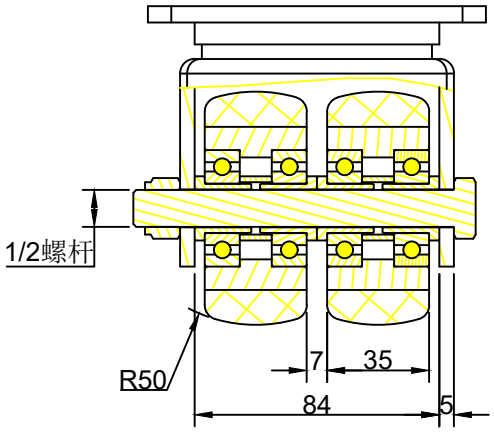

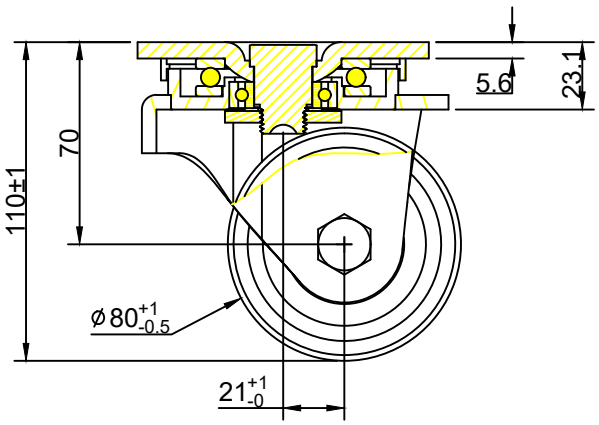

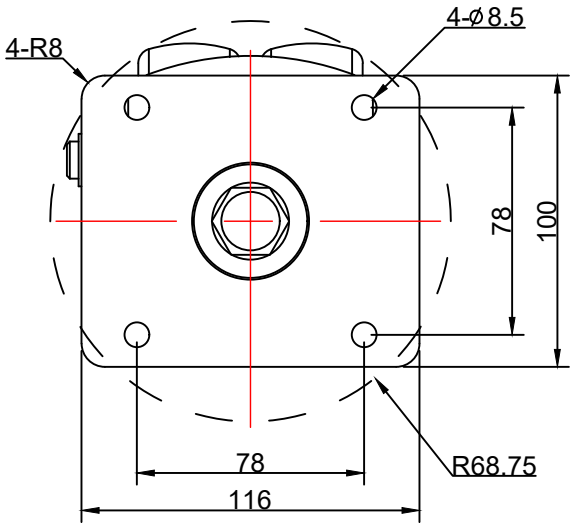

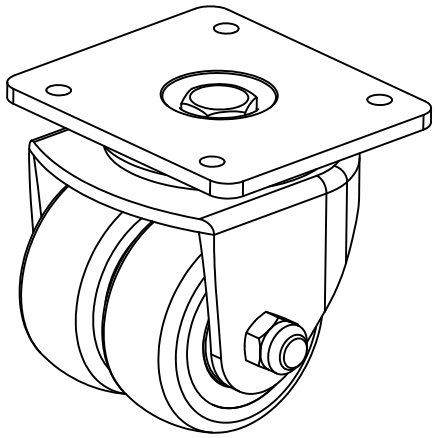

技术要求：

1.未注尺寸公差按GB/T 1804-m;

2.轮组装配后，单轮转动灵活，符合图纸要求；

3. 轮组可载重500KG。

产品编号

C415系列500KG重型活动双轮轮组						C415S/HPU8035C/twin		
						图纸编号	H7044C	
						投影视角 数 量	重 量	比 例
	标 记	处 数	更改文件号或说明	签 字	年、月、日			1 : 1
	设 计			日 期		共	張	张
	制 图		梁展宇	日 期	2019-1-10	鎬億企業有限公司		
	审 核			日 期				
	批 准			版 本	R01			