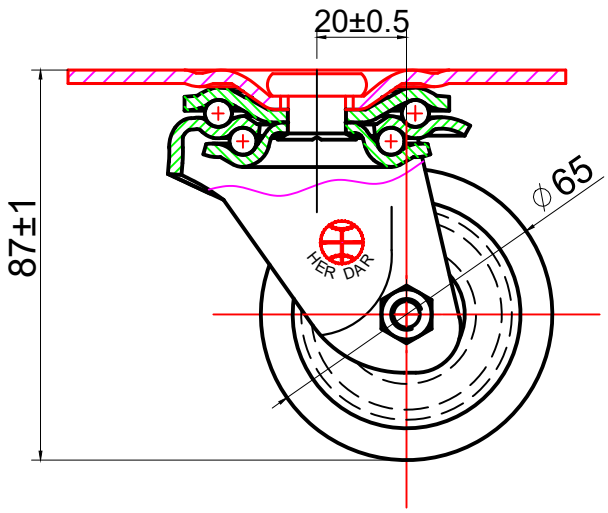

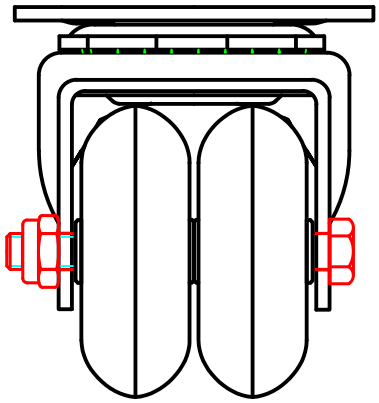

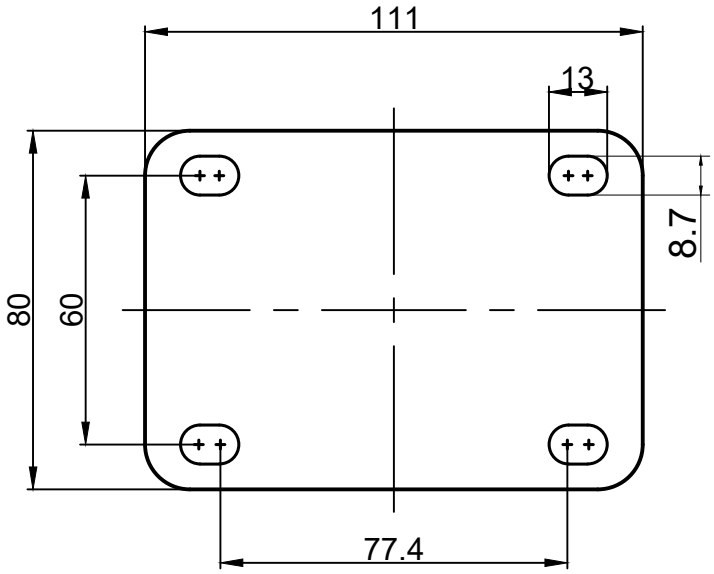

技术要求：
1.轮组高度控制在87-88之间。
2.支架打商标时注意方向。

产品编号

C331系列2.5寸红色导电PU胶铝芯轮活动双轮轮组（极智嘉）						C331S/HUA6524C/r		
						图纸编号	H6882C	
						投影视角 数量	重量	比例
	标记	处数	更改文件号或说明	签字	年、月、日			1:1
	设计			日期		共 张	第 张	
	制图		梁展宇	日期	2018-8-7	鎬億企業有限公司		
	审核			日期				
	批准			版本	R01			