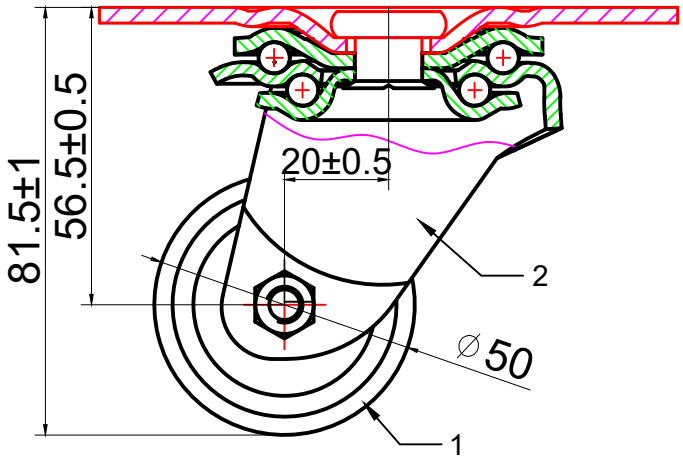

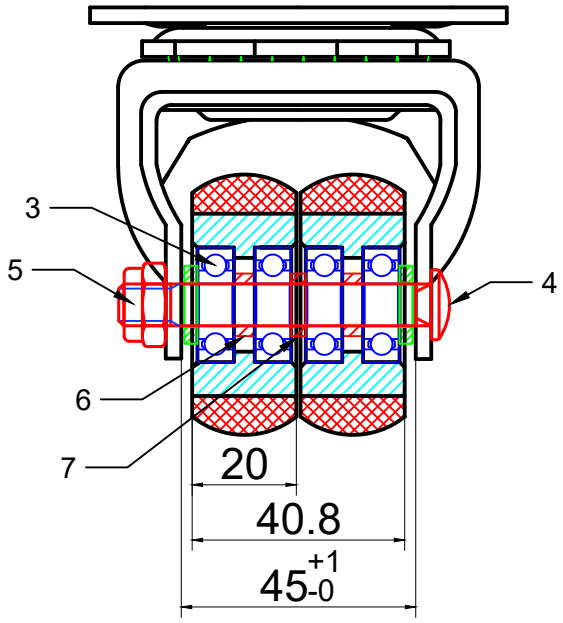

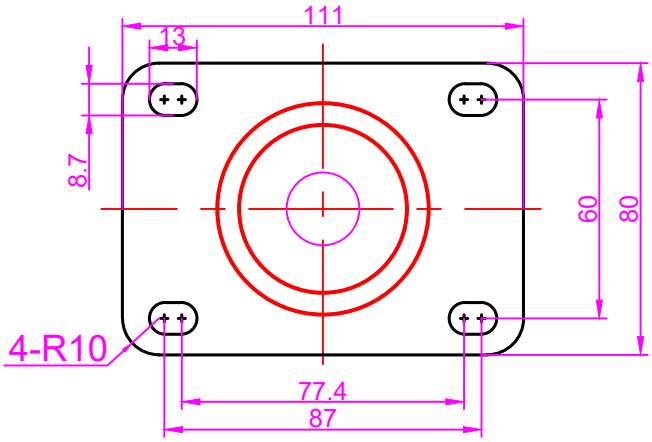

底板安装尺寸规格

产品编号

C331系列 2寸红色PU胶铝芯轮平底轻型活动轮组						C331S/HUA5020C/r		
						图纸编号		
						投影视角 数量	重量	比例
	标记	处数	更改文件号或说明	签字	年、月、日			1:1
	设计			日期		共 张	第 张	
	制图		梁展宇	日期	2017-12-19	鎬億企業有限公司		
材料：组装	审核			日期				
	批准			版本				