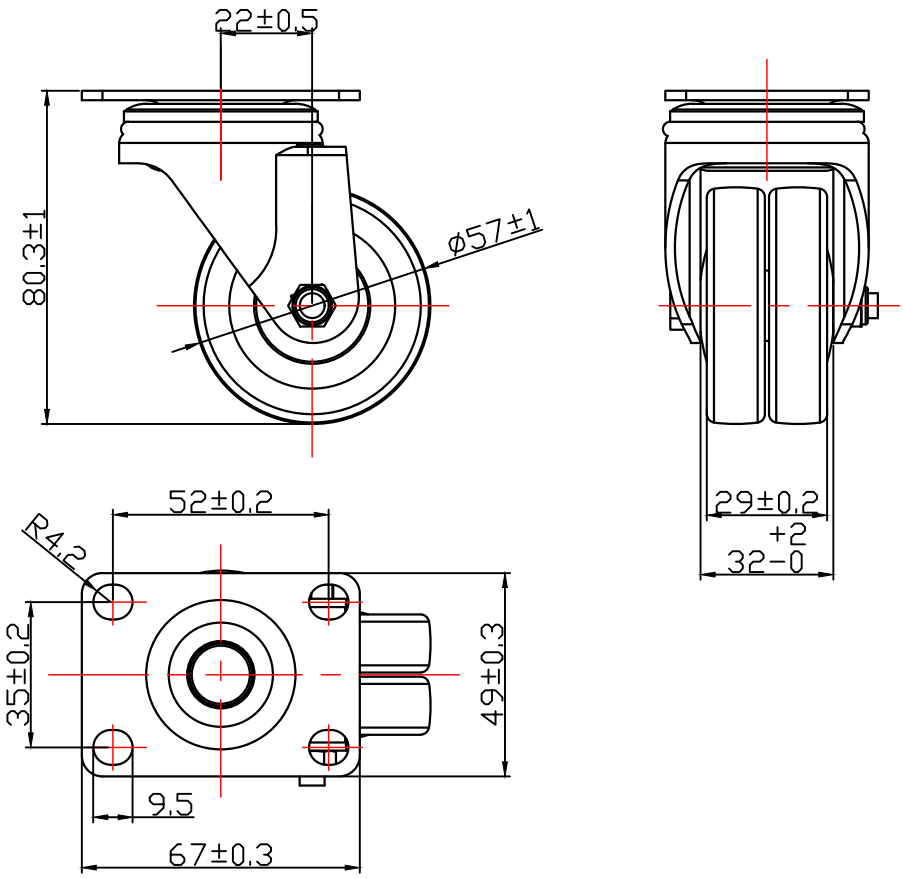

C220-1S系列活动双轮轮组						C220-1S/HUA5714		
						图纸编号 H6804C		
	ⓐ					投影视角 数量	重量	比例
	标记	处数		签字	年、月、日			1:1
	设计			日期				
	制图		杨正春	日期	2017/12/12	鎬億企業有限公司		
材料: 组件	审核			日期				
	批准			版本	R01			