版本 Rev	内容描述 Description	日期 Date

其余：

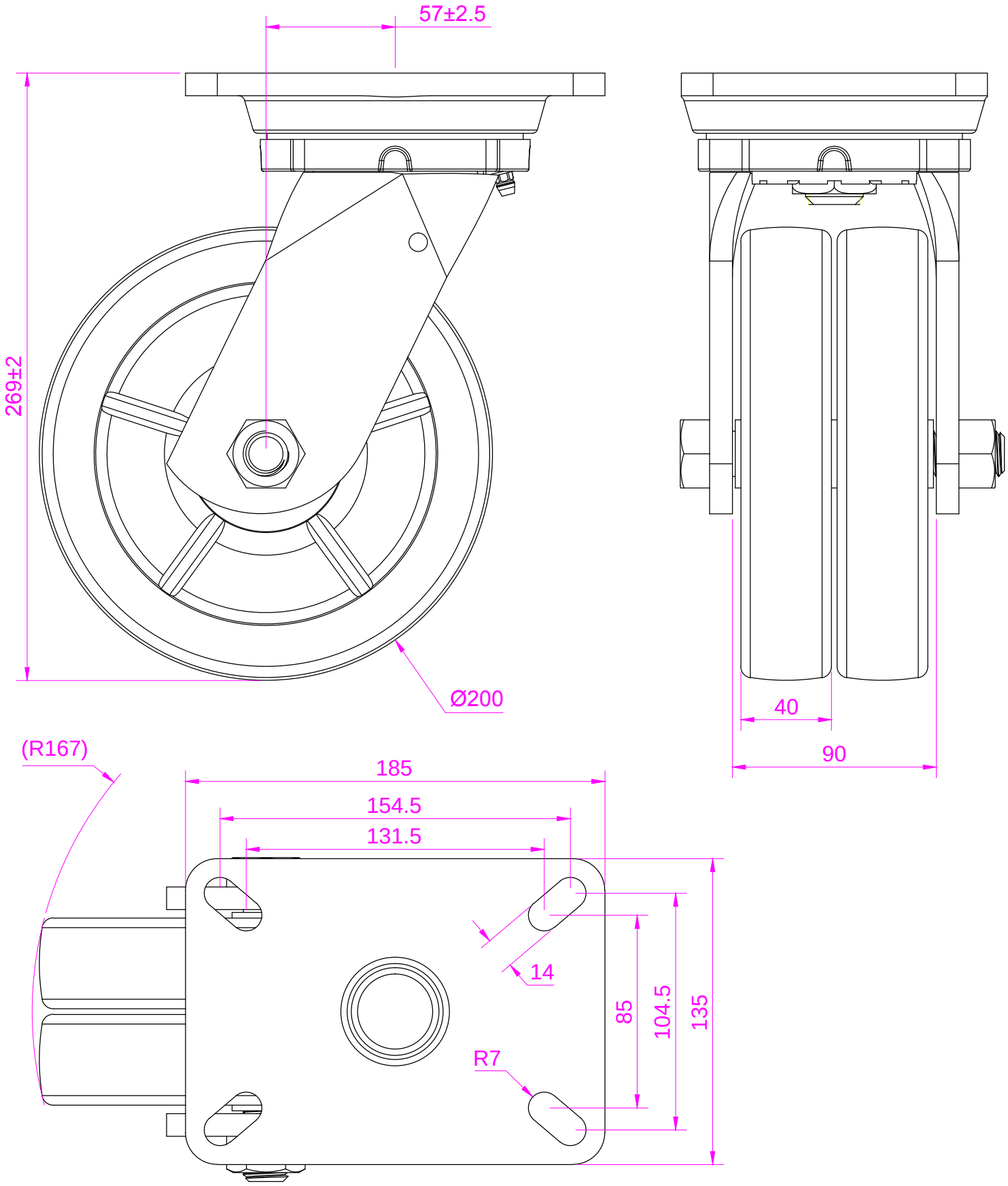

制图 Drawn By	吴念龙	日期 Date	2021-05-31	图纸编号 Drawing No.		产品编号 Product No	
审核 Checked By		日期 Date		H6902W			
批准 Aproved By		日期 Date		版本 Rev	投影视角 Projection Type	比例 Scale	1:1
产品名称 Product Name:	C910S-PRH2041YA-TWIN	材料 Materal:		R01	鎬億企業有限公司		

尺寸公差 UnspecifiedTolerances 除非特别说明 Unless Otherwise Specified

线性尺寸	0.5~3	>3~6	>6~30	>30~120	>120~400	>400~1000
GB/T 1804-m	±0.1	±0.1	±0.2	±0.3	±0.5	±0.8

形位公差		≤10	>10~50	>50~120	>120~400	>400		≤100	>100~300
GB/T 1184-k	k	±1'	±30'	±20'	±10'	±5'	k	0.4	0.6

		≤10	>10~30	>30~100	>100~300		≤100	≤300	>300~1000		
	k	0.05	0.1	0.2	0.4	k	0.6	0.8	1	k	0.2