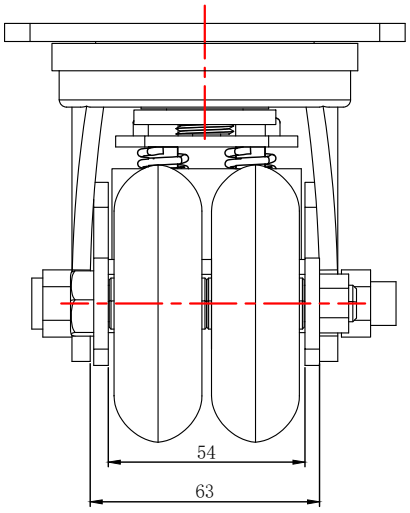

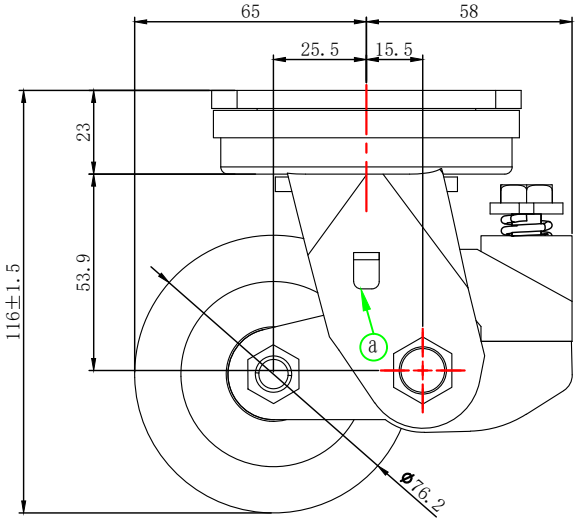

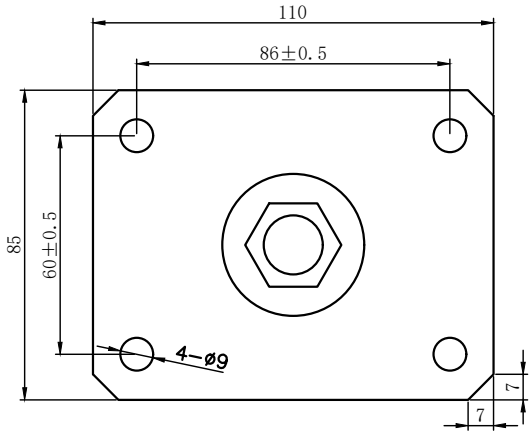

技术要求：

1. 轮组最大载重200KG；
2. 载重达50KG时由PU胶块进行减震效果；
3. 载重时轮组总高变化情况（参考以下表格）。

压力(KG)	总高变化情况
0	116
50	111
100	110
150	108.9
180	107.9
200	107.3
220	106.9

产品编号

C415系列轻型3寸减震轮偏心距25.5红色双轮轮组						C415S-1.5/HEUA3100C/r		
						图纸编号 H6921C		
	ⓐ	1	更改刹车限位设计	梁展宇	2018-12-	投影视角 数量	重量	比例
	标记	处数	更改文件号或说明	签字	年、月、日			1:1
	设计			日期		共	第	张
	制图		杨正春	期	2018/5/18	鎬億企業有限公司		
	审核			日期				
	批准			版本	R01			