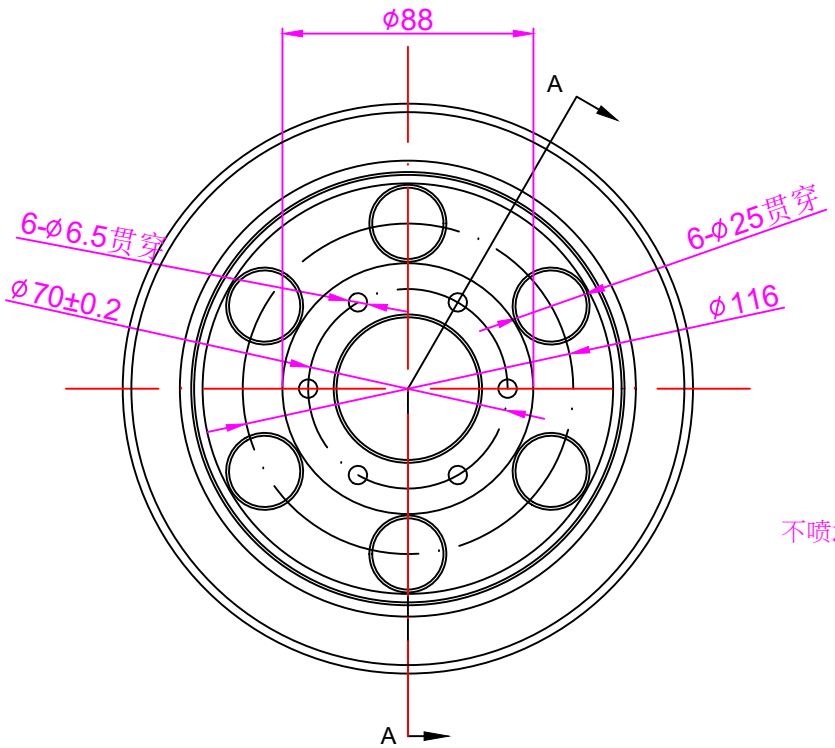

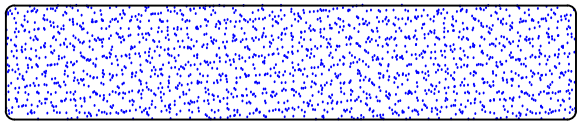

咬花纹路

A-A

其余：

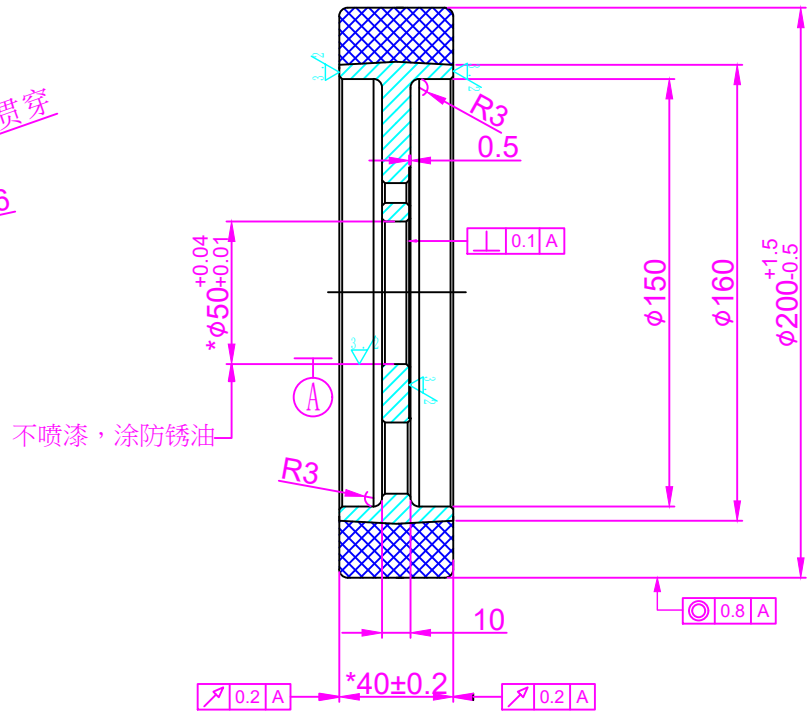

技术要求：

1、外包胶PU材质硬度73°A±2，颜色蓝色，轮芯采用铸铁（HT250）；
2、聚氨酯加入抗静电剂，使其具有防静电功能，导电阻值在10^5–10^9欧姆之内；
3、去毛刺锐边倒角，未注倒角C0.5;
4、轮芯表面喷黑漆，喷漆前进行喷砂处理；
5、未注尺寸公差按GB/T 1804-m；
6、未注形位公差按GB/T 1184-k；
7、胎面咬花纹；
8、单轮可载重300kg。

产品编号 2WPUL2040YDW50/qb

φ200*40法兰式驱动轮						图纸编号		
						投影视角	数量	单量	比例
	标记	处数	更改文件号或说明	签字	年、月、日				1:1
	设计			日期		共		第	
	制图		梁展宇	日期	2019-2-14	鎬億企業有限公司			
材料：HT250+PU	审核			日期					
	批准			版本	R01				