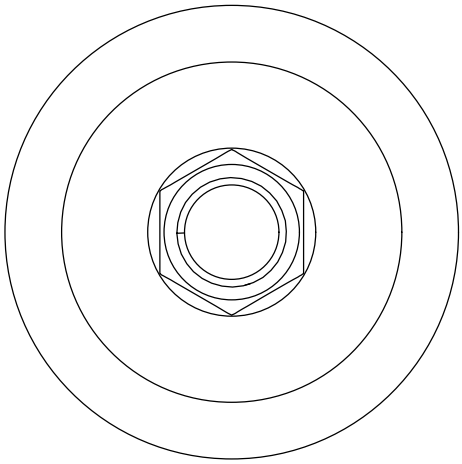

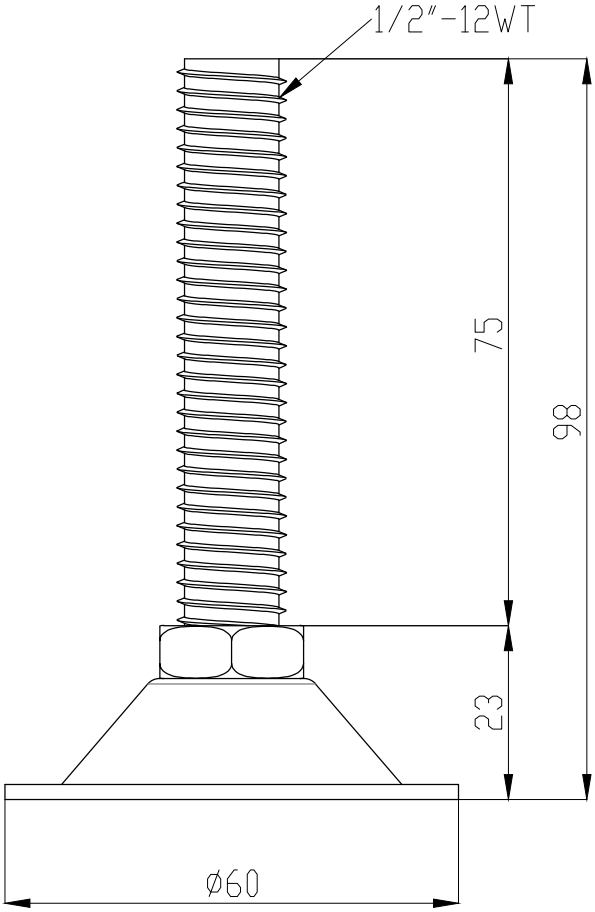

NOTE:

1. 廠牌:HIT
2. 底部:外觀鍍鋅
3. 螺絲:SS41(鍍鋅)
4. 荷重:200kg

除非另有指定 ： 否則尺寸是以毫米為單位 表面加工 ： 公差 ： 線性 ： 角度 ：	加工處理:			去除毛邊 與銳角	不要縮放工程圖	修訂版
	姓名	簽名	日期			
繪製者						
檢查者						
核准者						
製程						
品管				材料 ：	工程圖編號 A604075	A4
				重量 ：	比例 :1:2	圖頁 1 OF 1

標題:

鎬億企業有限公司