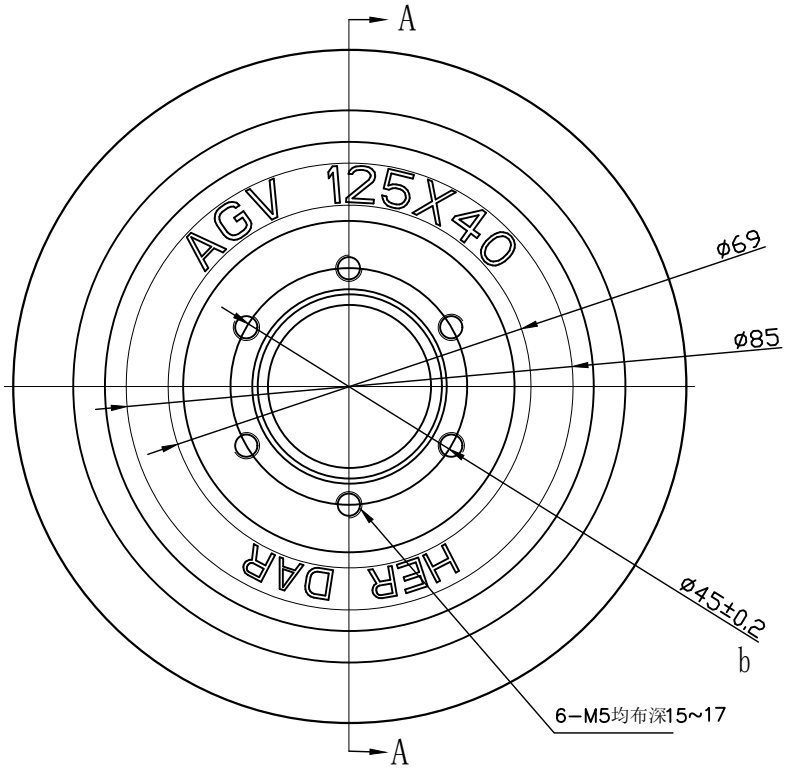

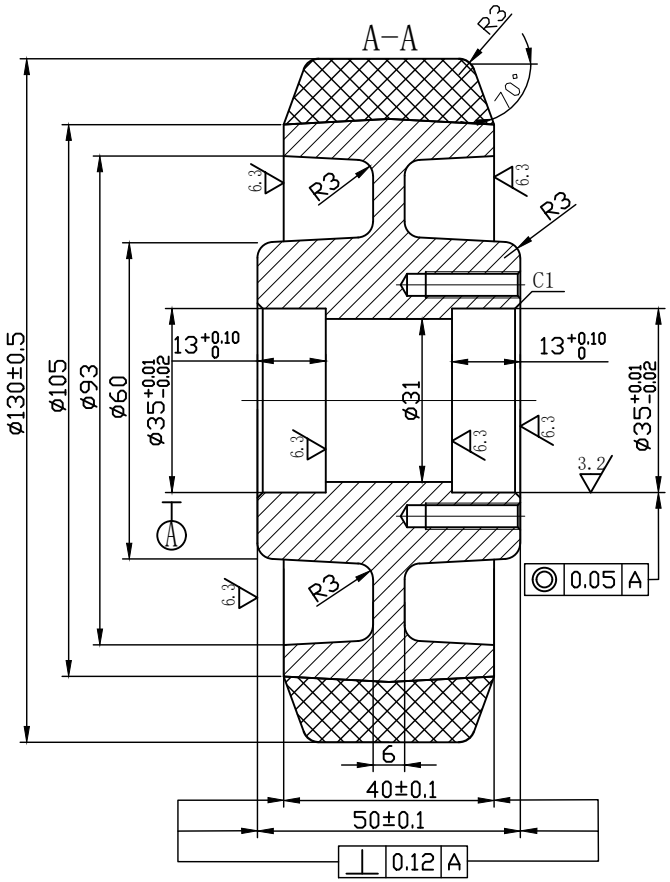

技术要求

1、轮芯材质为：铸铁；
2、单轮胎面材质：高级聚氨酯，硬度为：73º ±2A，颜色为：深蓝色
3.轮芯表面喷黑漆,并不得有脱漆现象.
4.轮胎面作防滑处理粗蚀汶面.
5.产品不得气泡，表面凹缩缺胶。
6.铸铁轮芯必须由CNC加工，以保证精度。
7.单轮可承载300KG。

Φ130*40深蓝色高级PU胶喷黑漆铸铁轮Φ35轴孔						产品编号	2WDWPU1340/F3545/5/73a		
	b	1	更改公差为±0.2	黎子亮	2015-05-1	图纸编号	H6288W		
	a	1	原Φ44更改为Φ45	彭炳辛	2014.10.2	投影视角	数 量	重 量	比 例
	标 记	处 数	更改文件号或说明	签 字	年、月、日		1	1.68	1：1
	设 计			日 期		共		第	
	制 图		彭炳辛	日 期	2014.2.24	鎬億企業有限公司			
材料：铸铁+PU	审 核			日 期					
	批 准			版 本	R02				