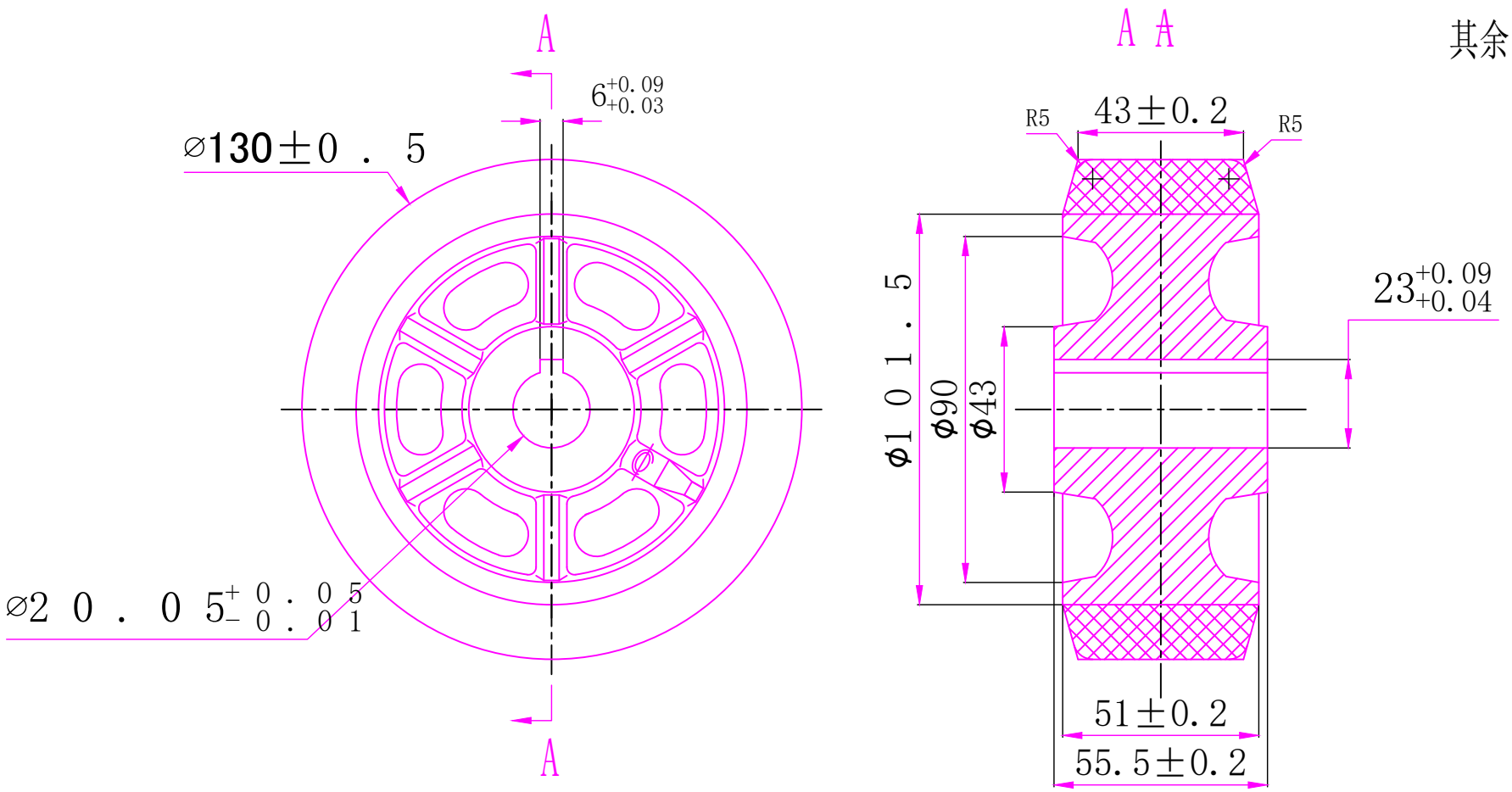

其余：

产品编号

技术要求：

1. 单轮采用6WEU1350L/P6+2轮芯包胶。
2. 包胶材质以2WHEU1240L/B2/v/73A材料包胶至外径130mm,深蓝色。轮面是咬花纹。
3. 制品表面光洁、无划伤及裂痕等缺陷。
4. 单轮可承载300KG。

φ130*50高级蓝色PU胶轮（带咬花纹）						2WDWPU1340/K20521/73a/esd		
						图纸编号	H6605W	
						投影视角	数量	单量	比例
	标记	处数		签字	年、月、日			1:1
	设计			日期		共	张 第	张
	制图	冼子浩		日期	2016-7-19	鎬億企業有限公司		
材料：PU+铸铁	审核			日期				
	批准			版本	R01			