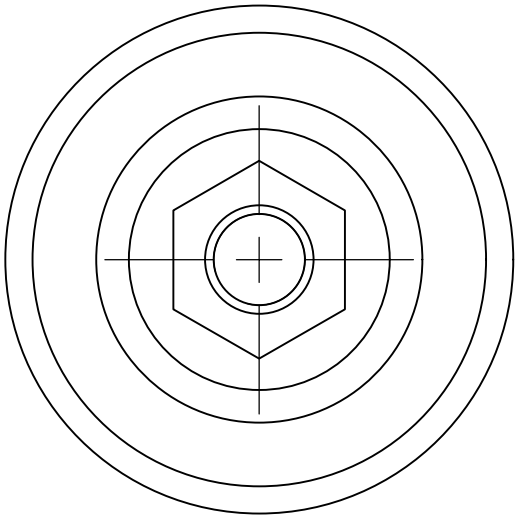

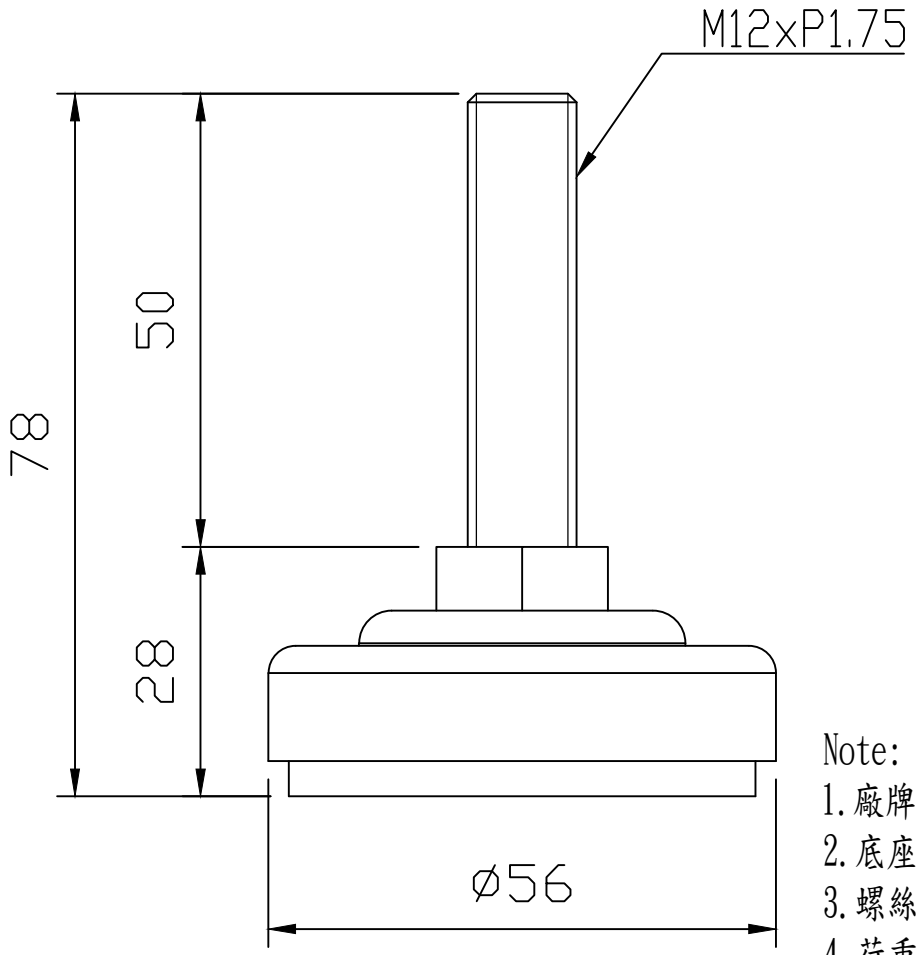


Note:
1. 廠牌 : HIT
2. 底座 : 外部鍍鋅,底部為橡膠墊
3. 螺絲 : SS41(鍍鋅)
4. 荷重 : 300kg

| | | | |
|---|---|---|---|
| 除非另有指定：<br>否則尺寸是以毫米為單位<br>表面加工：<br>公差：<br>線性：<br>角度： | 加工處理： | 去除毛邊<br>與銳角 | 不要縮放工程圖 / 修訂版 |

| | 姓名 | 簽名 | 日期 |
|---|---|---|---|
| 繪製者 | | | |
| 檢查者 | | | |
| 核准者 | | | |
| 製程 | | | |
| 品管 | | | |

標題：

鎬億企業有限公司

材料：

重量：

工程圖編號 BN6012050

A4

比例：1:2.5

圖頁 1 OF 1