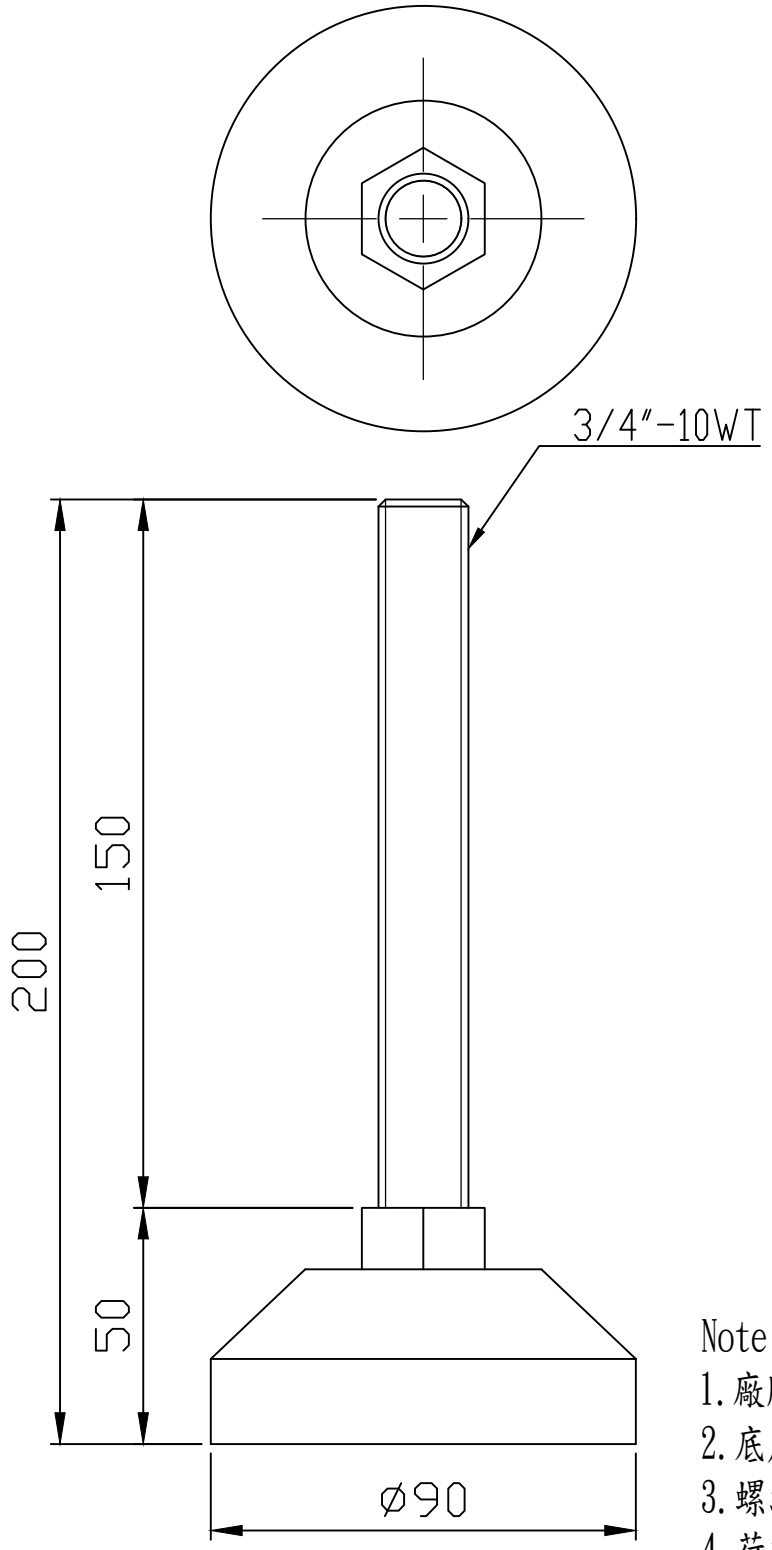

Note:
1.廠牌 : HIT
2.底座 : 橡膠包覆鐵板一體成形
3.螺絲 : SS41(鍍鋅)
4.荷重 : 1000kg

除非另有指定： 否則尺寸是以毫米為單位 表面加工： 公差： 線性： 角度：	加工處理：	去除毛邊 與銳角	不要縮放工程圖 / 修訂版

	姓名	簽名	日期
繪製者			
檢查者			
核准者			
製程			
品管			

標題：

鎬億企業有限公司

材料：

工程圖編號 R906150

A4

重量：

比例：1:2.5

圖頁 1 OF 1