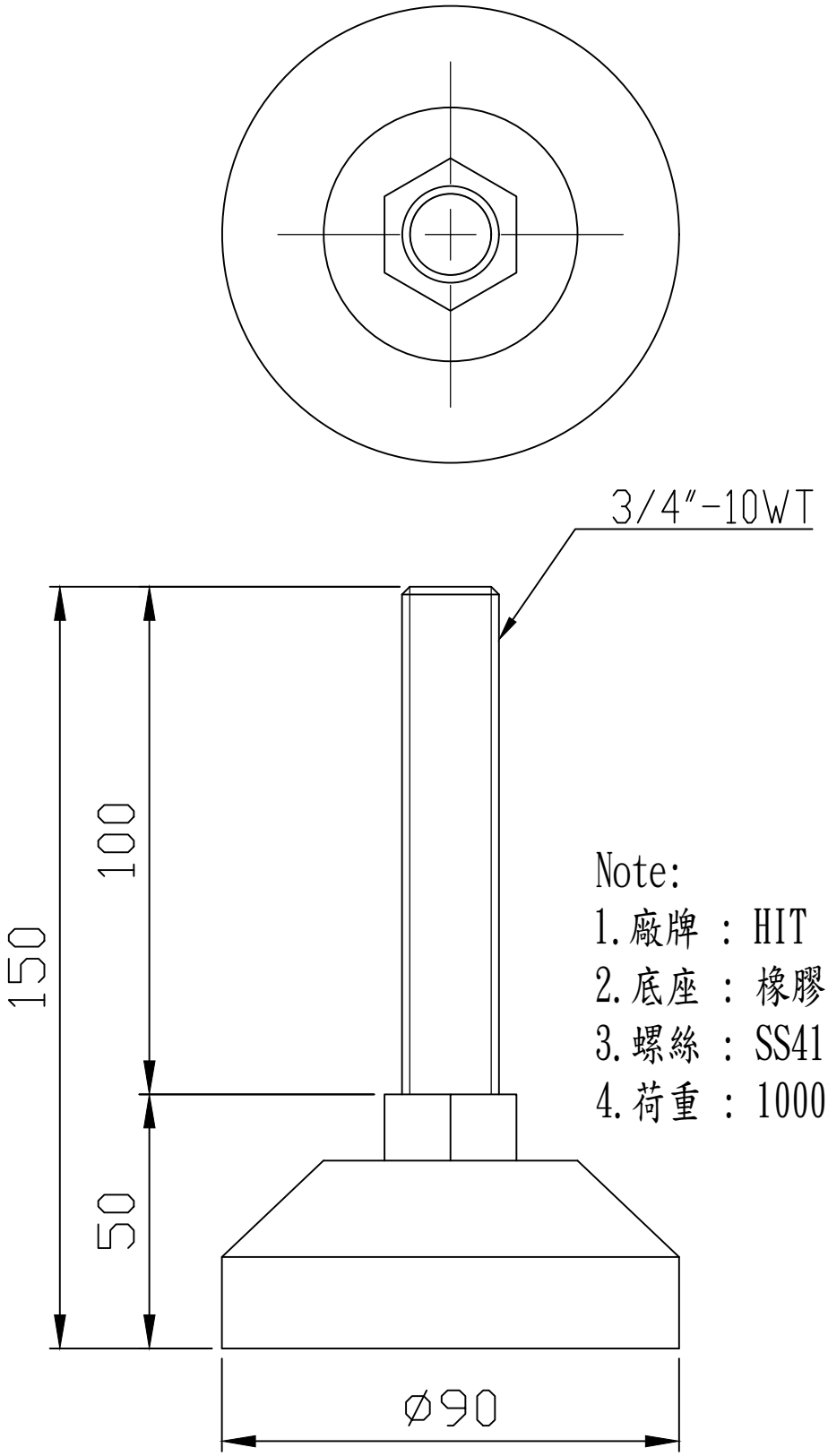

Note:

1. 廠牌 : HIT
2. 底座 : 橡膠包覆鐵板一體成形
3. 螺絲 : SS41(鍍鋅)
4. 荷重 : 1000kg

除非另有指定： 否則尺寸是以毫米為單位 表面加工： 公差： 線性： 角度：	加工處理：	去除毛邊 與銳角	不要縮放工程圖 / 修訂版

	姓名	簽名	日期
繪製者			
檢查者			
核准者			
製程			
品管			

標題：

鎬億企業有限公司

材料：

重量：

工程圖編號 R906100

A4

比例：1:2.5

圖頁 1 OF 1